WALT DISNEY'S

Donald Duck

EEN VROLIJK WEEKBLAD

Nr. 7 15 FEBR. 1964

BESTE VRIENDEN EN VRIENDINNEN

JE herinnert je dat hijdehante nichtje Marianne en haar hroertje Hansje nog wel, hè? Nou, Marianne zit nu al zo'n maand of vijf op de mulo en dat vindt ze erg leuk. Hansje helemaal niet. Hij moet nu altijd alleen naar school en Marianne heeft geen tijd meer om zijn aardrijkskunde te overhoren. Het gevolg is dat hij vaak zijn aardrijkskunde niet leert en dat heeft al heel wat onvoldoendes opgeleverd. Op zijn kerstrapport prijkte dan ook een dikke vette vier.

Daar is-le toch wel van geschrokken, want meteen na de kerstvakentie is hij goed zijn best geen doen.

Maar nu is hij die vier al weer vergeten, went de laatste week heeft hij niets aan zijn aerdrijkskunde gedaen. Hij kreeg een hriefje mee ven school, dat hij zal blijven zitten als/hij niet beter zijn huiswerk leerde.

Nou, zeg, toen werd hij hij Marianne op het matje geroepen.

„Je hent een luilak! En je moet je schamen dat je misschien blijft zitten omdat je zo'n luilak bent! Vooruit! Oa je aerdrijkskunde leren! En als je nog 'ns een onvoldoende hebt, krijg je van mij geen toffees meer!"

Ja, Marianne bewaart altijd alle toffees die ze op school hij het trakteren krijgt, voor Hansje, omdat ze die zelf niet lust.

Dat sloeg in, hoor! Hansje ging meteen aan het werk en gisteren kwam hij triomfantelijk vertellen dat hij een acht had gekregen.

„Gunst, wat grappig," zei Marianne, „laat ik nou vandaag precies acht toffees hebben gekregen! Er waren twee jongens en twee melsjes jarig! Alsjehlieft!"

En luid smakkend op zijn toffees ging Hensje zijn volgende aardrijkskundeles leren.

OOM DONALD

OOM DONALDS BRIEVENBUS

HARMKE BROUWER, GENEMUIDEN. Is je vader weer thuis uit het ziekenhuis? Wat leuk dat je zoveel zusjes heht! Maar je hroer vindt het soms vast niet zo leuk. Die heeft nu zes moeders. En dat valt werkelijk niet mee, denk ik!

INGRID HAANSTRA, GELDROP. Nee, Ingrid, oma Duck heeft geen man. Zeg, heb jij die rehussen zelf verzonnen? Dat is knap, moet ik zeggen! Ik zou hest een keer bij je op bezoek willen komen, maar ik heh er echt geen tijd voor.

GERDIEN LEERINK, HALLE. Nou, ik vind dat je heel netjes kunt schrijven hoor, Gerdien! Erg duidelijk. Vind je het leuk werk om je hroertje en zusje de **Donald Duck** voor te lezen? Ze vinden 't natuurlijk prachtig!

TRUUS PAUS, HENGELO. Wat is er op een kermis toch altijd veel te beleven, hè? En wat leuk dat je nog iets gewonnen heht. Je heht veel geluk, geloof ik, want met de Paasprijsvraag ven vorig jaar heb je ook iets gewonnen.

Jullie hrieven zijn altijd van harte welkom! Schrijf zoveel je maar wilt aan **Donald Duck**, Postbus 792, A'dam. Schrijf op de achterkant van de envelop duidelijk je naam en edres en in de linkerbovenhoek **Oom Donalds Brievenbus.**

ONZE WEKELIJKSE PRIJSVRAAG NR. 7

Van links naar rechis invullan:

1. opgaaf bij het rekenen,
2. nu,
3. onbepaald lidwoord,
4. geweldig,
5. klein hosje hear,
6. verfhord ven een schilder,
7. vaartuig dat o.m. veel op de Rijn wordt gebruikt,
8. nimmer.

Heh je de juiste woorden ingevuld, dan vormen de letters in de kolom roodgekleurde hokjes, helemaal links, van boven naar beneden gelezen de naam van een voorwerp dat in de keuken thuis hoort.

Schrijf deze naam op een briefkaart en stuur je oplossing van deze puzzel vóór 20 februari 1964 aen **Donald Duck**, Posthus 792, Amsterdam.

Vergeet niet duidelijk je naam en edres te vermelden en zet in de linkerbovenhoek ven de **adreszijde „Oplossing".**

Veel succes!

ONS ZIEKENLIJSTJE

Willie de Boer is 11 jaar en zij ligt al een heel poosje in het sanatorium. Zij spaart foto'e van filmsterren. Haar adres is: Irenepaviljoen Zaal 5, San. Sonnevanck, Harderwijk.

Mia Raetens is 12 jaar en zij is ook al een hele tijd ziek. Zij spaart ook filmsterrenfoto'e en zou graag wat post van jullie krijgen. Haar adres is: St. Liduinazaal, San. Hornerheide, Horn.

Fedde-Jan van de Velde is 9 jaar en hij moet nog een tijdje in het kindertehuis blijven. Hij zou dolgraag wat kaarten van jullie krijgen. Zijn adres is: Kindertehuis Rachel Steyn, Hoogduin-en-daalscheweg 33, Bloemendaal.

PRIJZEN

Eerste prijs: een horloge; tweede prijs: jongens: bouwdoos; meisjes: weefdoos; 10 derde prijzen: een badmintonspel; 20 vierde prijzen: een boek.

OPLETTEN ALLEMAAL

De winnaars ven prijsvraag nr. 52 zijn;

1e prijs: horloge; E. Kleppe, Prinses Margrietlaen 16B, **Rotterdam.**

2e prijs: bouwdoos: Emiel Ebling, Eikenlaen 8, **Raurle.**

3e prijs: badmintonspel: D. en J. Nell, **Waarder;** G. en B. v. 't Wout, **Aalten;** P. en U. Numan, **Draehten;** Kinderen Schram, **Groot Schermer;** M. de Beer, **Den Haag;** G. Kannegieter, **Witteveen;** L. v. Haarlem, **Vianen;** N. Geukes, **Kinderdijk;** K. Quodbach, **Wittem;** J. Huysman, **Middelburg.**

Boek: H. Hofland, **Pijnacker;** T. Slangen, **Hulsberg;** Edith Jordaan, **Maassluis;** E.-J. Leeraar, **Breda;** Ida Tesselaar, **Tuitjenhorn;** G. Grotenhuis, **Colmschate;** I. Deeder, **Sittard;** W. Beckers, **Arum;** E. Cadée, **Utrecht;** Johan Kerremans, **Hoge Zwaluwe;** G. Harens, **Winterswijk;** T. Maters, **Grave;** M. Reurekas, **Aalsmeer;** A. Pikeboer, **Oranjewoud;** L. de Vos, **Mantfoort;** Roh Nieuwenhuizen, **Warmerveer;** B. van Laar, **Vroomshnop;** A. Groeneboer, **Minove (Blg.);** N. Amersfoort, **Apeldoorn;** D. ter Veld, **Harderwijk.**

De oplossing van prijsvraag nr. 4 luidt: **MACHINIST.**

De oplossing van prijsvraag nr. 5 luidt: **OOM DONALD.**

WALT DISNEY

Donald Duck

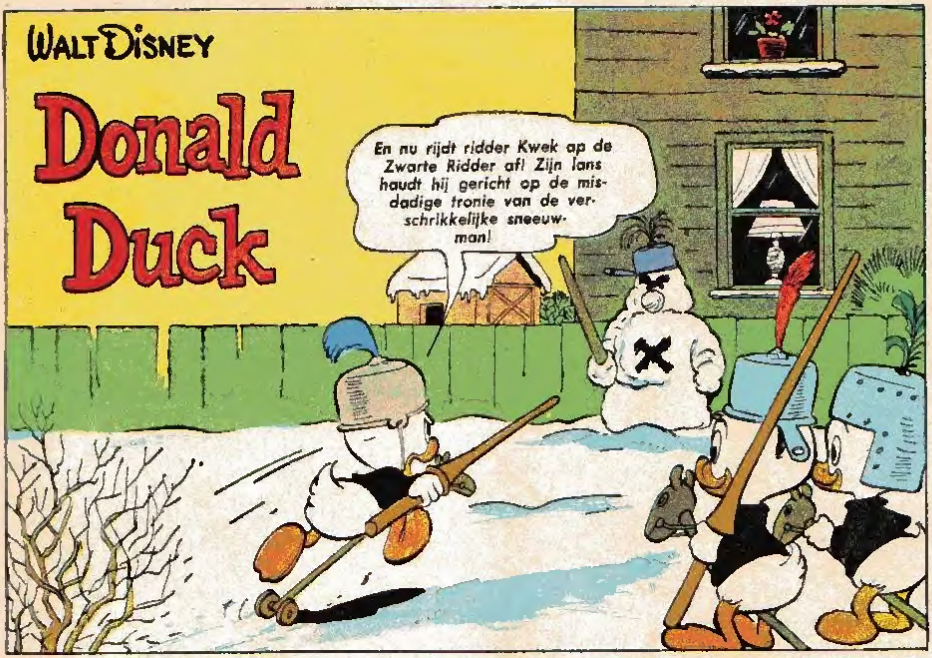

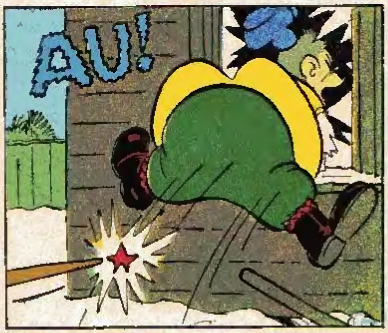

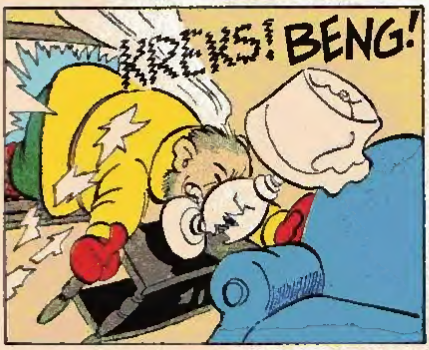

KREKS!
BENG!
?
BOENK!
POING!
KOING!
?
KLENK!
KONK!
Zo!
?
Lomperd! Stiekeme besluiper in de rug! Dat zal ik je betaald zetten! Alles zul je betalen! Alles!
Ik? Wat heb ik gedaan?
Het is niet eerlijk van ons om ons hier te verstoppen en oom Donald er voor op te laten draaien, jongens!
Nee! Als we zo graag ridders willen zijn, moeten we ons ook ridderlijk gedragen! Kom mee!
We komen iets bekennen, buurman!
Het komt door de lans van ridder Kwek, dat u zoveel schade hebt!

Mij best, ridder Kwek! Maar ridder Donald gaat de schade betalen! Of wou je zeggen van niet?
N-n-nee!

Even later...
Natuurlijk was die steek een aagelukje, jongens! Moor hoe zijn jullie er op gekomen om ridders te worden?

Door dit boek: De ridders van de tafelronde!
Zo kwamen we op het idee, dat ridder zijn best leuk is!

Ik zo! het 'ns inzien om te kijken of de jongens niet nog veel te jong zijn om zulke boeken te lezen!

Sjonge! Go moar weer fijn spelen, jongens! Ik geloof dat ik dit ook een heel erg leuk boek zo! vinden!

Als we echte ridders zijn, moeten we ook echte paarden hebben!
Jo! Deze stakpoordjes zijn eigenlijk beneden onze stand!
Met deze sneeuw kunnen we ook geen fiets gebruiken!

Hé! Daar heb je Willie op een heel vreemdsoortige slee!
Jo, hij vliegt! Zijn nieuwste uitvinding zeker!

Mook je die sleeën ook voor kinderen?
Jo, haor! Als jullie er een paor willen proberen, ga je gong don maar!
IK VIND UIT TERWIJL U WACHT!

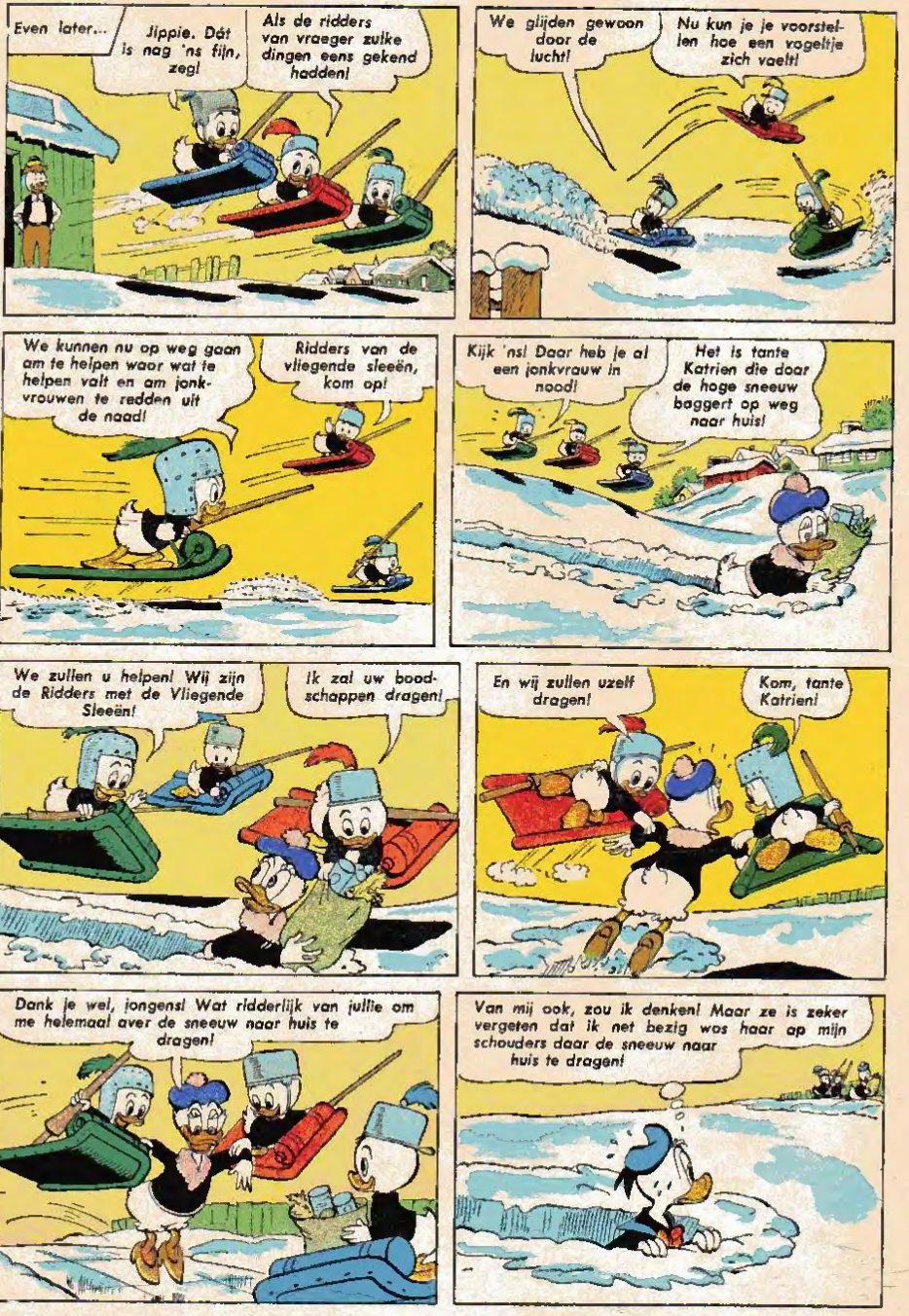
Even later...
Jippie. Dát is nag 'ns fijn, zeg!
Als de ridders van vroeger zulke dingen eens gekend hadden!
We glijden gewoon door de lucht!
Nu kun je je voorstellen hoe een vogeltje zich voelt!
We kunnen nu op weg gaan om te helpen waar wat te helpen valt en om jonkvrouwen te redden uit de naad!
Ridders van de vliegende sleeën, kom op!
Kijk 'ns! Daar heb je al een jonkvrauw in nood!
Het is tante Katrien die daar de hoge sneeuw baggert op weg naar huis!
We zullen u helpen! Wij zijn de Ridders met de Vliegende Sleeën!
Ik zal uw boodschappen dragen!
En wij zullen uzelf dragen!
Kom, tante Katrien!
Dank je wel, jongens! Wat ridderlijk van jullie om me helemaal over de sneeuw naar huis te dragen!
Van mij ook, zou ik denken! Maar ze is zeker vergeten dat ik net bezig was haar op mijn schouders daar de sneeuw naar huis te dragen!

Geen wonder dat ze mij als ridder niet hoog aanslaat! Die jongens vliegen, en ik moet lopen!
ZOEM!
Ik ga ook zo'n slee halen en echt ridderlijk worden! Van nu af aan ga ik mezelf de doppere ridder Lancelot van Duckstad noemen!
Ik zou willen dat hier nog draken rondliepen om tegen te vechten!
Ik zou liever boemannen willen hebben! Draken zijn te groot om tegen te vechten!
Kijk eens, ridders! Ik geloof dat op dat balkon een jonkvrouw in nood verkeert!
Voorwoor! Haar geroep om hulp zal niet tevergeefs zijn!
Help! Help! Welke doppere held zal mij bewaren voor een vreselijk lot?
Vrees niet, schone jonkvrouw! Wij komen u redden!
Blijf even hier wachten, ridders! Het zou weleens een hinderloog kunnen zijn!
Jo, misschien kunnen we beter eerst kijken waar het meisje zo bang voor is!
Precies! Als zij gevangen genomen is, moeten we eerst weten wie haar gevangen houdt!
Ik zal 'ns door dit raam kijken! Dan kon ik zien wat zich in de kamer achter het meisje bevindt!
Lieve help! Wat een vreselijk lot wacht ons!

Vlucht, ridders, als je leven je lief is! Wat zich in dat kasteel bevindt is erger dan een baeman! Vlucht!
Vinden jullie dit laffe vluchten niet een beetje onridderlijk!
Natuurlijk! Maar zelfs ridders moeten van ophauden weten! We maeten maken dat we wegkomen!
Even later...
Ik hoop dat ik gauw een kans krijg om draken te verslaan en jonkvrouwen te redden!
Daar is een jonkvrouw in nood!
Help! Help! Welke dappere held zal mij bewaren voor een vreselijk lot?
Vrees niet, schone jonkvrouw! Ik kom u redden!
ZOEF.
KENK!
Ik heb er een, juffrouw! Ik heb er een!
Nu ben ik niet langer het muurblaempje van de klas! Want nu heb ik een danspartner!
Lieve help! Een dansschaal voor veel te dikke dames!
KLAS'S POLKA'S CHA-CHA

Kijk eens, ridders! Er staat een hele menigte op die brug te schreeuwen en te wijzen naar de rivier!

Help! Dat kind drijft met de stroom mee!
En de ijsschots drijft op de waterval toe!
RED DAT KIND!

Dat kind verkeert in gevaar!
Dit is een reddingskansje dat geknipt is voor de Ridders met de Vliegende Sleeën!

Ridder Kwek, neem jij de linkerkant, dan neem ik de rechterkant!
We moeten het net zo doen als het in de films altijd gebeurt!

Oejoei! Blijf er af, ridders!
Raak dat kind niet aan! Maak dat je wegkomt! Vlug!

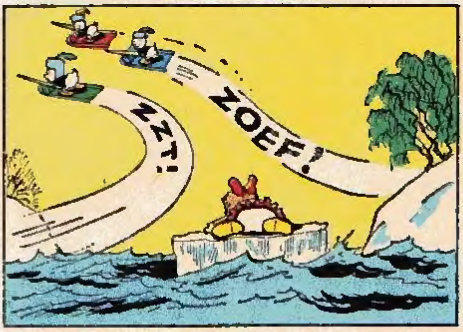
ZZT!
ZOEF!

Ik geloof dat ik een ridder van niks ben! Wie loopt er nu bij de eerste de beste ridderlijke daad al in de val?

Oei! Dat kind drijft op een ijsschots naar de waterval toe! En op de brug over de rivier staat een hele menigte om hulp te schreeuwen! Daar moet ik op af!

Nog nooit zijn de diensten van een ridder zo nodig geweest als op dit ogenblik!
Wat een hoop medailles zal ik krijgen voor za'n schitterende heldendaad!
Grutjes! Dit kind is geen kind! Het is een grote speelgoed pop!
Ik zal vlug naar de brug gaan en die lui zeggen dat ze zich geen zorgen meer hoeven te maken!
Ga uit onze ogen, uilskuiken!
Driehonderd meter film helemaal verknoeid!
Zestigduizend gulden heeft deze scène gekost en zo'n stomme eend bederft alles!
Ik heb die filmcamera helemaal niet gezien! Ik heb zeker niet goed genoeg opgelet!
Kijk eens, ridders! Ik zie de sporen von 'n groot beest!
Van de ijsbeer uit de dierentuin!
Hij is zijn kooi ontvlucht door over het hek te klimmen door de sneeuw!

We moeten hem opsporen en hem terugbrengen!
Kom vlug mee! Ik hoor hulpgeroep!
De ijsbeer zit die arreslee met meisjes achternal
We moeten ze redden, ridders!
HELP! HELP! HELP!
Nu hebben we de kans om echte helden te zijn!
Oei! Zijn vacht is zo dik dat onze lansen hem alleen maar kietelen!
We zullen proberen hem onder de sneeuw te begraven!
ZWOESJ!
ZOEF!
We hebben het gefikst! Draai je om en neem de dankbetuigingen van de meisjes in ontvangst!
Wat een helden!
Wat een dappere kerels!
PLOEMP!

Oetaeil Er zit een beer achter die arreslee met meisjes aan!
HELP! HELP! HELP!
Ik kom jullie redden, meisjes!
Hé! Wat is er opeens aan de hand met mijn slee? Hij begint te dalen!
FZZZT
Ik ben bang dat de lucht eruit gelopen is!
FZZZT!
SLEB!
Jullie hoeven niet bang te zijn, haar! Pollie doet geen vlieg kwaad!
Hihi! Hihi!
Hihi! Hahaa!
Hahaha!
En zo
Bah, als Ridders met de Vliegende Sleeen hebben we geen enkele heldendaad verricht!
We hebben niet eens bewezen dat ridders in deze wereld vol uitvindingen naa nodig zijn!
Nee, maar wees eens eerlijk, dappere ridders gaan nu eenmaal niet samen met sleeën die kunnen vliegen, waar af niet?

Zij kon het meteen veel beter dan ik. Ik had altijd de grootste moeite om mijn hoofd ver genoeg boven water te houden.
Later zwom ik vaak met mijn nichtje, die het heel goed kon. Dat nichtje werd gevraagd lid te worden van de Groningse Zwem en Poloclub Maar zij wilde niet zonder mij gaan, en voor mij had de zwemclub geen belangstelling
Toch is het bestuur gezwicht, omdat mijn nichtje bleef eisen dat ook ik toegelaten moest worden. Wij kregen een trainer, die mij en mijn ouders rechtstreeks zei dat het met mij nooit iets zou worden.
Het resultaat is dat mijn nichtje in de zwemsport nooit zo veel bereikt heeft en dat ik op de schoolslag bij de snelste Nederlandse meisjes werd gerangschikt
Iedereen heeft dus ongelijk gehad, behalve mijn moeder En mijn vader misschien ook, want die is met mij heel hard gaan trainen.
Hij heeft mij sterk gemaakt en lenig door oefeningen die ik elke avond moest doen.
Het is nu heerlijk om pijlsnel door het water te schieten, om te jagen op een record.

ZO GING IK VAN START

* * * door KLENIE BIEMOLT

NU verwachten ze van mij een nieuw wereldrecord op het schoolslag-zwemmen, maar vroeger heeft niemand in mij geloofd. En dat was nog logisch ook Ik ben als jong meisje heel lang erg bang geweest voor water
Zwemmen vond ik het ergste wat bestond. Maar ik moest van mijn moeder leren zwemmen. Zij sleepte mij en mijn broertje aan onze haren mee naar het zwembad in Groningen. Ik gilde de hele buurt bij elkaar En als ik het water zag, probeerde ik weg te lopen. Maar mijn moeder greep mij bij de arm en dwong mij het water in te springen.
Ik weet niet of het echte angst was voor dat toch altijd geheimzinnige water, of alleen maar aanstellerij. Achteraf bezien kan ik niet begrijpen dat ik bang voor water ben geweest, maar toen vond ik het iets verschrikkelijks. Ik wilde thuis niet eten en deed net of ik ziek was Maar mijn moeder was onverbiddelijk Zelf was ze ook wedstrijdzwemster geweest, al werd ze niet beroemd; en blijkbaar wilde zij mij nog beter laten worden.
Mijn vader hield zich erbuiten in die begintijd. Hij had veel gevoetbald en was zelfs een keer kandidaat voor het Nederlands elftal.
Een vriendin van mij wist mij tenslotte zover te krijgen dat wij samen zwemlessen gingen nemen.

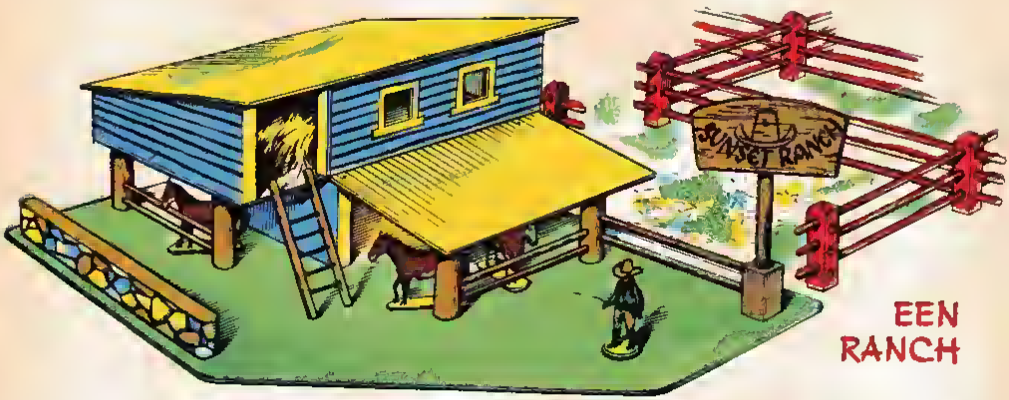

EEN RANCH

LAAT EENS ZIEN WAT JE KUNT

ALS je een verzameling miniatuurfiguren hebt, zullen daar beslist ook wel paarden en cowboys bij zijn. Maak voor deze figuren nu eens de hierbij afgebeelde ranch. Het is zoals je ziet een leuk model met van onderen een overdekte plaats voor de paarden en boven 'n opslagplaats voor het voer en tevens woonruimte voor de cowboys.

Wat je zoal nodig hebt voor de bouw van deze ranch, is vermeld in het lijstje van het benodigde materiaal.

Je begint met de ondergrond A. Hiervan zaag je een van de puntan af. In de tekening zie je welke punt wordt bedoeld en hoeveel je weg moet zagen. Dan geef je met potlood op deze ondergrond de plaatsen van de delen B, L, M, N en P aan. De wanden B lijm en spijker je (vanuit de onderkant ven ondergrond A) vast op de ondergrond. Nadat je de ulteindan van balkje M hebt afgerond, zet je dit deal op dezelfde manier op da ondergrond vast.

In de pilaren P en L en het paaltje N boor je gaten van 0,6 cm diameter, waerin je stukjes ronde stok, die als omhaining dienst doen, vastlijmt. Pas daarna zet je de pilaren P en L an het paaltje N op hun plaatsen vast. De wanden D van de opslagruimte zaag ja schuin af (zie tekening). De bovankant van daksteun E zaag je in dezelfda schuinte ala het hoogste deel van de wanden D. In de voorwand G zaag je twee venatergaten. Dan lijm an spijker je da achterwand F tegen de achterranden van de wandan D en de voorwand G tegen de voorrand van de rechterwand D en tegen de voorkant van latja E. Tegen da onderranden van D, E, F an G lijm en spijker je vloer C. Met lijm an kleine houtschroefjes zet je de bovenbouw op de

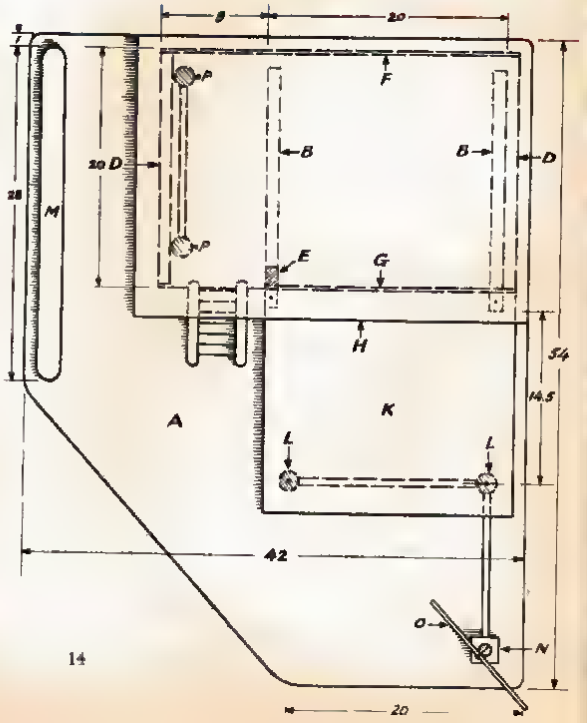

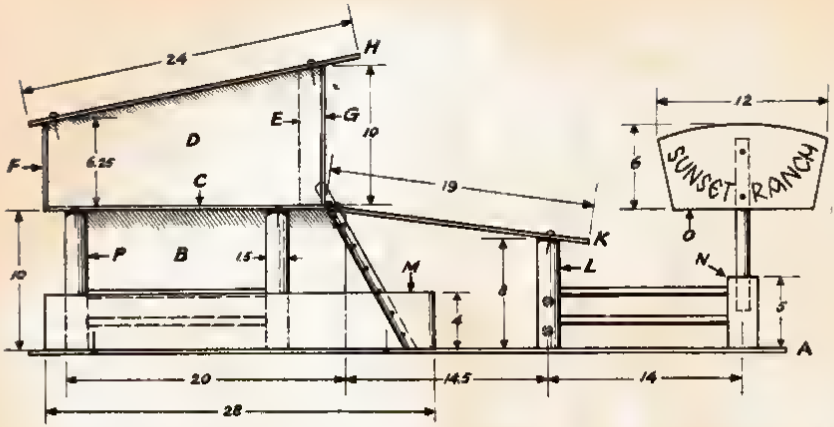

wanden B en de pilaren P vast. Op de bovenranden van D lijm en spijker je dak H. Afdakje K komt te rusten op de afgeschuinde uiteinden van de wanden B en de eveneens afgeschuinde bovenzijden van de pilaren L. Ook dit deel zet je met lijm en spijkers vast. Het trapleertje maak je van twee stukjes ronde stok van ongeveer 14 cm lang en staafjes ijzer. Hiervoor kun je stukjes ijzerdraad van 2 mm dik of spijkers met afgeknepen kop nemen. De naamplaat lijm en spijker je vast op een stukje ronde stok, dat je in een gat in paaltje N vastzet. Losse hekken kun je maken van halkjes van 8 cm lang en 2 x 2 cm dik en ronde stokjes van 30 cm lang en 6 à 8 mm dik. Voor de stokjes boor je vanuit twee zijden gaatjes door de balkjes (zie tekening), waardoor zij strak passen.
Tot slot geef je je werkstuk nog een verfje. Je kunt dit doen met plakkaat- of olieverf. Plakkaatverf moet je nadien nog vernissen of lakken.

BENODIGD MATERIAAL

1 stuk hardboard van 54 x 42 cm en 0,3 cm dik, ondergrond A; 2 stukjes multiplex van 20 x 10 cm en 1 cm dik, wanden B, 1 stuk hardboard van 30 x 20 cm en 0,3 cm dik, vloer C; 2 stukjes multiplex van 18,4 x 10 cm en 1 cm dik, wandan D; 1 latje van 10 cm lang en 2 x 1 cm dik, daksteun E; 1 stuk hardboard van 30 x 6,2 cm en 0,3 cm dik, achterwend F, 1 stuk hardboard van 21 x 10 cm en 0,3 cm dik, voorwand G; 1 stuk hardboard van 33 x 24 cm en 0,3 cm dik, dak H; 1 stuk hardboard van 21 x 19 cm en 0,3 cm dik, dak K, 2 stukjes ronde stok van 8 cm lang en 1,5 cm dik, pilaren L; 1 balkje van 28 cm leng en 4 x 2 cm dik, muurtje M, 1 balkje van 5 cm lang en 2 x 2 cm dik, paal N; 1 stukje hardboard van 12 x 6 cm en 0,3 cm dik, naamplaat O; 2 stukjes ronde stok van 10 cm lang en 1,5 cm dik, pilaren P; ronde stok van 0,6 cm dik voor de omheining en de trapleer; houtlijm, spijkers en houtschroefjes.

KLOSSENBEESTEN

Als knutselaar bewaar je netuurlijk ook elk afvalmateriaal waarvan je maar denkt, dat het wel eens voor een of ander knutselwerkje te pas zal komen.
Van de garenklosjes die zich vast wel bij je voorraadje zullen bevinden, maken we deze week eens een aantal leuke dieren. Je kunt er de grote, klaine, dikke en dunne klosjes voor gebruiken. Met gekleurde tekeninkt of waterverf geef je de klosjes een kleurtje. Voor het aan elkaar zetten van de klosjes neem je montagedraad en tubalijm. Van de grote en dikke klossen maak je de lijven. Met een houten propje zet je het draad vast in de geten in de klosjes. Van het montagedraad maak je voor verschillende dieren poten en oren (zie tekeningen). Voor de oren boor je met een fijn fretboortje gaten in de klosjes.
De aankleding van de dieren verzorg je van stukjee zisaltouw, restjes leer, pijperagers en dun koperdraad. Zoals je op de tekeningen ook nog ziet, hebben we voor de koppen van het vogeltje en het biggetja doorgezaagde klosjes gebruikt. Om te voorkomen dat het vogeltje omvalt, zet je de pootjes van het vogeltje to een stukje hout vast.
Natuurlijk zijn met da vier hier afgebeelda figuurtjes de mogelijkheden nog lang niet uitgeput. Probeer het zelf maar eens an laat je fantasie daarbij de vrija loop.

PIPO IN HET WOESTE WESTEN

geschreven door WIM MEULDIJK

4. VOETSTAPPEN IN DE NACHT

Pipo, Mammaloe en Petra zwerven met het Indiaantje Klukkluk door het gebied van het oude Wilde Westen. Volgens Pipo be staan er geen cowboys en goud zoekers meer, maar toch worden zy op een slimme manier overvallen door drie boeven, die er met het huishoudgeld van Mammaloe vandoor gaan. Als zy het spoor van de banditen volgen, komen zy in een eenzaam gebied en bereiken een stadje waar niemand meer woont.... een spookstad....

MAMMALOE kan het maar niet geloven! Ze loopt naar de deur van 'n kruidenierswinkel en begint eraan te rammelen. „Volk!" roept ze, „doe eens open! Het is geen zondag, de winkels mogen niet gesloten zijn! Hallo! Ik heb bakmeel nodig! En rozijntjes! En suiker! En pindakaas!"

Bij die pindakaas geeft Mammaloe een extra harde ruk aan de winkeldeur. Eindelijk gebeurt er wat! Er komt beweging binnen, er verschuift iets en meteen ploft het dakje van de etalage naar beneden! Het komt op de straat neer, vlak naast Mammaloe en ze zit meteen onder het stof. „Hatsjie!" nieat ze. „Help! Ob, Pipo, wat een vreselijke stad en wat een rare bediening is dat in deze winkels! Waar is de winkelier, ik zal hem eens een draai om zijn oren gaan geven!"

Over de puinhopen springt Mammaloe naar binnen; Pipo, Klukkluk en Petra boren haar krakende voetstappen en boze uitroepen in alle kamers en dan komt ze weer naar buiten en gaat verdrietig op het stoepje zitten.

„Pipo," zegt ze, „je bebt alweer ge-

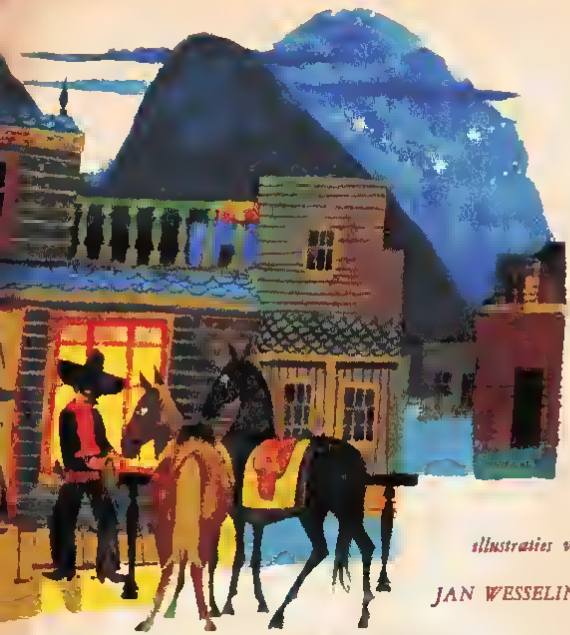

illustraties van

JAN WESSELING

lijk! Er woont geen mens meer, de winkel is uitverkocht, het is een lege stoffige schimmelboel! Oh, waar moet het met da wereld heen als er geen nette winkeltjes meer bestaan waar een huisvrouw baar spulletjes kan kopan? Dat is het sinds!"

„Nee, Mammaloe," zagt Pipo en hij loopt naar zijn vrouw toe en klopt haar op de schouders, „dit is juist een begin! Het begin van een hoogst merkwaardig avontuur, als ik mij niet vergis! We zijn verdwaald in het oude Wilde Westen, het lijkt uitgestorven, maar er moeten toch ergens minstens drie bandieten zijn, da rovers van ons buishoudgeld! Het zonnetje gaat nu weg en de straatverlichting zal bier wel niet meer branden, we gaan dus eerst een nachtje rustig slapen an morgen gaan we met frisse moed en vrolijke mond op zoek, ik hab gezegd!"

Ze hoeven niet in de woonwagan te slapen, er is een botel op het plein, dat natuurlijk net zo leeg staat als de rest van het stadje! „Oef!" roept Klukkluk, „mij genieten zeer van deze ruime wigwam! Mij nemen drie kamers tegelijk! Eén om te trekken aan de nachthansop, een om de voetens te wassen en een om lekker te slaapsnurken! Welterustens, Pipo-gezin!"

Binnen een kwartier boren ze Klukkluk inderdaad al enurken; bij trekt zich niets aan van de spinnewebben aan de zoldering en van het stof op de bedden. Voor Mammaloe liggen de zaken anders, in kamers die in geen dertig jaar schoon gemaakt zijn, kun je als goeie huisvrouw geen minuut doorhrengen. Daarom boent ze en klopt ze en veegt ze eerst een uur lang, voor Pipo en Petra in de bedden kunnen kruipen, die Mammaloe opmaakt met schone lakens uit haar etgen woonwagen.

Petra slaapt direct, want hat is laat geworden voor een kind, en Mammaloe ligt ook niet lenger wakker dan vijf minuten voor haar ogen dichtvallen ... Met Pipo is det anders. Een clown slaapt niet iedere nacht in een eenzaam hotel in een spookstad in het Wilde Westen en er zijn veel dingen waarover hij zijn denkhoofd gebruiken wil ... Telkens als hij zijn ogen diebt doet, kraakt er weer iets in bet ouds gehouw. Het zal de wind wel zijn of de muizen. . Pipo trekt de dekens over zich been, want bet tocht een heetje door de kogelgeten in de buitenmuur . Een uur later slaapt hij eindelijk in, maar een paar uur later wordt hij wakker omdat het waalt lengs zijn blote voetan, hij beeft de dekens te hoog opgetrokken . Pipo stapt zijn bed uit en loopt naar bet raam om 't een beetje dichter te gaan doen. Hij kijkt even naar buiten. Da maan schijnt over het pleintje, de uithengborden knarsen in da nachtwind, in da verte loeit een eenzame hizon. Pipo's handen grijpen 't gordijn om het weer dicht ta schuiven en dan.... houdt hij met een ruk zijn hand stil en zijn adem in. „Sapperdemaliemosterdpot!" hijgt hij, „wat is dat daar bij het hoekje die schaduw .. dat lijkt wel ... nee, dat is de schaduw v-van een wildwestman! Is het gezichtsbedrog? Droom ik!" Hij verzet zijn voeten en trapt in een kromme spijker, bet doet pijn genoeg om Pipo duidelijk te maken dat hij niet droomt! Op hetzelfde ogenblik beweegt de schaduw en er komt 'n man om da hoek die hier thuishoort, dat zia je aan zijn cowboykleding en zijn schietwapens. Achter hem aan slentert zijn magere, maar trouwa paard. De man en het paard steken 't plein over en verdwijnen in een andere straat. Pipo sluit met een klap zijn mond, die van verbazing opengevallen was!

„Dat is dat," mompelt hij. „Er wonen dus toch nog mensen in deze stad. Het zijn geen spoken, het zijn cowboys, tenminste die ene die ik gezien heb. Ik vraag me af waar gaat die rare petat midden in de nacht naar toe? Dat is vardacht en ..." Plotseling staat Pipo roerloos ... vlak voor zijn slaapkamerdeur, op de gang, heeft lets bewogen! Duidelijk klinken er sluipende voetstappen ... Pipo grijpt zijn broek en zijn jas, stapt geruisloos in zijn schoenan, sluipt langs de bedden van Mammaloe en Petra, opent de deur, neemt een sprong en grijpt de dunne figuur die net de boek wil omgaen, hij de hals. „Gesnapt, mannetje!" sist Pipo. „Handen omboog of ik laat 'n ballonnetje op je neus klappen!"

De dunne figuur begint ta kronkelen en aan bet kriebelen van aen veer merkt Pipo dat hij zijn vriand Klukkluk gevangen heeft, hij last ham gauw los!

„Oefoef!" jammert hat Indiaantja. „Ohob, wat zere hals! Nounou, dat zijn aardig ven jou, boor Pipo, om jouw vriendje bij de nek te pakken als een kippebeest! Fijne streek, oboh!" De clown en het Indiaantje staan vijf minuten te fluisteren, dan is het misverstand opgelost. Klukkluk had de cowhoy bulten óók gezien en hij was net op weg naar de kamer van Pipo om bet hem te gaan vertellen. Klukkluk wil nu liever naar bed teruggaan. „Ons hebben het nu gezien an alarm gaslagen," zegt hij. „Dat zijn voldoende werk voor één keer! Bovendien zijn het nacht, nette Indianens slapen dan; mij weten niet boe dat met clowns zijn!"

Pipo lacht Klukkluk vierkant uit an zegt dat bij hem een hazebart vindt! Dat is iets wat Klukkluk zich niet laat zeggen, hij haalt zijn schouders op en zegt: „Goedgoed, ons gaan op de ondarzoek, jaja! Wij moetan ons niet bemoeien met gehelmens van spookstad, de gevolgen zijn jouw schuld, Pipo met je slappa mond! Mij hebben jou duidelijk gewaarschuwd!" Een ogenblik later lopen de Indiaen an de clown het hotel uit.

De sporen van de cowboy kun je op die zanderige grond gemakkelijk zien, zelfs bij maanlicht. Ze kijken eerst voorzichtig om een boek, maar de volgende straat is ook leeg, de geheimzinnige nachtwandelaar is al een eind verder.

De sporen zijn hier echter ook duidelijk, ze hoeven zelfs niet ta aarzelen hij het volgende kruispunt. „Oppassen zijn de boodschap!" mompelt Klukkluk. „Die man kunnen in iedere donkere boek staan met zijn schietpistool! Ohoh, lagen mij nog maar in de bed, wat zijn ons begonnen! Het zijn allemael dom werk en zo nutteloos!" — „Dat geloof ik niet, Klukkluk, dappere haas," zegt Pipo. „Kijk daar eens, in de verte! Daar . brandt licht . in dat gebouwtje! Kijk, er gaat net iemand naar binnen an daar nog twee personen. .. Hé, ze hebban zwarte maskers op! Het is toch vast geen carnavaisfeest! Kom mee, Klukkluk, we gaan vast iets geweldigs ontdekken!"

Volgende week: EEN NARE CLUB!

WALT DISNEY

Knabbel en Babbel

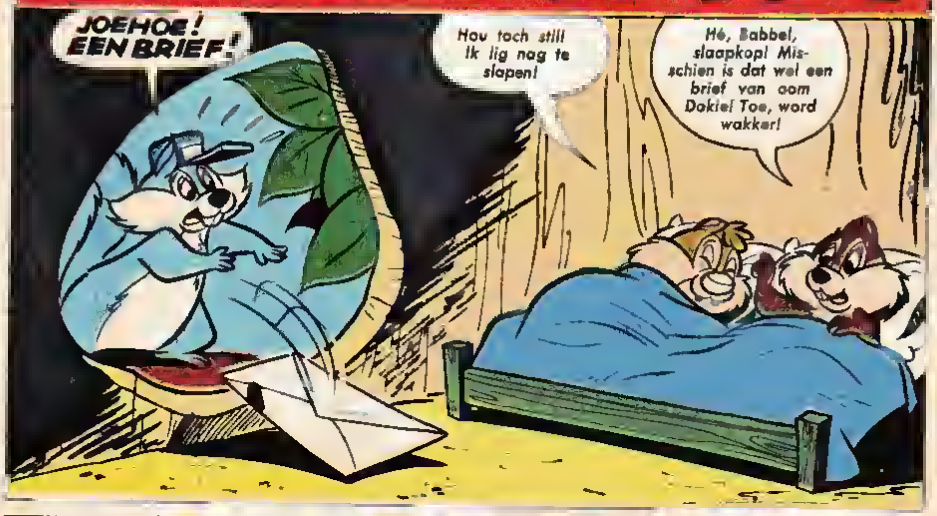

Hé... kijk eens wat de postbode op de envelop heeft gekrabbeld!
Hier! Kijk maar! Terug wegens tekort!
Woar zit je, postbode?
Verstap je maar niet!
(Zucht!) Goed, ik geef het op!
En wil je ons nu misschien uitleggen wat het betekent dat onze brief terugkomt wegens tekort?
Ja! Wat voor een tekort?
(Slik!) Eh... ik moest hem terugbrengen omdat ik een tekort aan moed had!
Ben je soms bang om naar de bovenste verdieping van oom Dokie's boom te klimmen?
Welnee, zelfs de reuzenwoudbomen schrikken me niet af!
Maar die reusachtige havik die steeds bij de boom van jullie oom zit, dáár ben ik wel bang voor!
Oei! Daar zijn wij ook bang voor!
En ik nog veel banger!
Nou, dan krijgt oom Dokie onze brief maar niet! Daar is niks aan te doen!
Wat? Wacht eens even, Babbel ..
Haviken of niet, we gaan onze brief bij oom Dokie brengen en hem redden als dat kan!
(Slik!) Goed! Maar loffe helden zijn er niet erg geschikt voor!

Dus
De weg naar de boom van oom Dokie is lang en kronkelig!
Maar nu we er bijna zijn, zou ik wel willen dat de weg nog veel langer en kronkeliger was!
OOM DOKA
Kijk! Daar vliegt de havik om de boom van oom Dokie!
Grutjes! Het zal niet meevallen naar boven te klimmen!
Nou, we zijn met z'n tweeen! Een van ons zal het toch wel kunnen!
Ik geloof er niks van!
Kom mee! Op naar de elfde verdieping!
Zijn we moedig of niet?
Derde verdieping en er is nog niks gebeurd!
Zevende verdieping en er is nog niks gebeurd!
Misschien is er iets met die havik! Kan hij ons niet zien?
Je wilt toch geen aanval van hem uitlokken?

O, als ik je toch eens in mijn klauwen krijg, ellendige eekhoorn!
Hohoha!
Hmm! De havik is erg boos op oom Dokie!
Ja! Maar waarom? Wij zijn veel dichter bij!
Geef me mijn ei terug!
Oejoeit Ik heb er recht op! Hij kwam op mijn hoofd terecht!
Mijn ei viel per ongeluk door het nest en door de holle boomstam en kwam toen in jouw kamertje terecht!
Ik hou het ei en doormee uit!
Nou, dat verklaart waarom de havik boos op oom Dokie is!
Maar waarom is oom Dokie zo koppig en hoe moeten we bij hem komen?
Ik probeer echt niet tussen die klauwen door de deur binnen te sluipen!
Kom, we klimmen langs de achterkant van de boom naar het nest!
Hihi! Dat is gelukt!
Ja, maar ik voel er niks voor om op dit haviksnest te blijven!

Hoeft niet! We doen net als dat ei!
Ons laten uitbroeden?
Natuurlijk niet! Dat ei is door het nest heen in de boom gevallen en waarom zouden wij dat ook niet kunnen?
O, ja, nu begrijp ik het!
Halla, oom Dokie!
Neem het ons alstublieft niet kwalijk!
Hihi! Knabbel en Babbel! Kijk eens wat ik hier onder me heb?
We weten alles van het ei af!
U kunt het beter teruggeven!
Wat!? Nooit! Ik ga het uitbroeden, dan kan het hovikje mij beschermen als het groot is!
Denk je eens in dat je een trouwe hovik tot lijfwacht hebt!
Stonge! Mogen we mee helpen broeden, oom?
Hoe kom je erbij, Babbel?
'k Ben niet bang voor de grote hovik! Hihi!
We moeten oom bewijzen dat de babyhovik net zoveel havik zal zijn als z'n ma, voordat het ei uitkomt!
Oei! Da's naar!
Hmm... dat potlood kan ik gebruiken!
Grutjes! Ga je een brief schrijven?

Ze zullen me Havikdakje gaan noemen!
Hé, oom! Het havikje komt uit het ei!
Wat? Stongel
Eh... waarom komt hij zijn vader niet gedag zeggen? Mij?
Misschien is hij verliegen!
Maar u kunt hem toch vast begroeten?
Hihi! Ja, dat kan!
BONK!
Au.. au... hij heeft me zo hard geslagen!
Zelfs een havik die u zelf hebt uitgebroed, is niet te vertrouwen!
Slechte haviken passen bij slechte haviken, vind ik!
Ja! Smijt die schurk m'n huis uit!
Arme baby! Ik ga een ander nest bouwen!
Hihi! Nou, het beste ermee!
Maar...
Jullie hebben me een lesje geleerd, Knabbel en Babbel! Vogels zijn niet te vertrouwen!
Maar een krokadiltje is vast erg lief!

ALLEEN Voor EEN

Geschreven door JOOP TERMOS

Op de speurtocht naar het gestolen geld, bestemd voor de vakantietocht, is ontdekt dat een bediende van een benzinestation behept is met de gewoonte, die Hetty Bron bij de dief heeft gezien: de man breekt afgestreken lucifers doormidden. De nu verdachte pompstationbediende, die in dienst is bij een oom van Hans de Kloet, maakt echter van een aansteker gebruik. Door een list met een luciferskpelletje willen Hetty, Pieter van Gelder en Hans de Kloet de bediende door de mand laten vallen. Hans vraagt zijn oom toestemming om de volgende morgen het benzinestation te mogen bezoeken.

„JA, gaan jullie maar gerust naar het station," zei de oom van Hans de Kloet, toen Hans vroeg of hij met een vriend en een vriendin het benzinestation van zijn oom mocht bezoeken. Vroeg in de morgen gingen de drie reeds op pad naar het tankstation en tot hun vreugde was de verdachte bediende er aan het werk. Ze groetten hem beleefd, maar kregen niet meer dan een knorrig antwoord. „Ziet er niet zo best uit... hij heeft zeker last van ochtendziekte... hij wil straks vast niet meedoen aan het luciferspel..." fluisterde Hans de Kloet tegen Hetty Bron en Pieter van Gelder. Maar Pieter dacht er anders over. Hij beweerde opgewekt: „Ach wat, mijn vader is 's ochtends ook nooit te genieten, maar als hij een uur boos heeft gekeken, wordt hij heel vrolijk en gezellig... de bediende wordt straks best vriendelijker."

„Afwachten maar," zei Hetty bedachtzaam. De drie hadden het benzinestation snel opgenomen. „Eigenlijk is er niet bar veel te zien," mompelde Pieter van Gelder wat teleurgesteld. „We komen hier niet om iets te zien, maar om iets te ontdekken," antwoordde Hans de Kloet vinnig, hij voelde zich een beetje beledigd door Pieters laatdunkende opmerking over het pompstation van zijn oom. „Je mocht willen dat jouw oom zo'n pompstation bezat..." zei hij nijdig.

„Nou, nou, kalm maar, 't is een móói station," verzekerde Pieter haastig en Hans voelde zich al weer tevreden gesteld. Een uur lang was de knorrige pompbediende druk aan het werk, er stopten grote kolossen van vrachtauto's, maar ook vele personenauto's. Geleidelijk werd het rustiger bij de pompen, slechts een enkele personenauto stopte en de man was nu steeds

Illustraties van GERARD VAN STRAATEN

bezig met schrijfwerk in zijn kantoortje. Hetty, Hans en Pieter drentelden wat om het station, maar de bediende schonk niet de minste aandacht aan het drietal. „Durf jij naar binnen te stappen ?" vroeg Hetty aan Pieter. Deze schudde ontkennend met zijn hoofd en vroeg op zijn beurt hetzelfde aan Hans. Hans haalde weifelend de schouders op. Nee, ze durfden geen van drieën zomaar het kantoortje binnen te stappen, de bediende zag er zo nors en afwijzend uit ... het was beslist geen vriendelijke man. Een regenbui bracht uitkomst. Toen de eerste druppels op de tegels uiteen spatten zei Hetty Bron snel: „Jongens, we moetan schuilen ... dit is onze kans!" Ze opende de deur van het kantoortje, liet haar allervriendelijkste glimlach zien en vroeg: „Eh ... meneer, het regent, mogen we hier binnen even schuilen?" De pompbediende keek op en mompelde een onverstaanbaar antwoord. Hetty liet zich er niet door van haar stuk brengen. „Fijn ... dank u wel!" riep ze en stapte brutaal het kantoortje binnen, gevolgd door de anderen. „Ik ben Hetty Bron," zei ze tegen de bediende en ook Pieter en Hans noemden hun namen. „Mijn oom is de eigenaar van dit pompstation," vertelde Hans en na die mededeling keek de bediende warempel wat vriendelijker. „Zo, zo ... nou, aangename kennismaking," zei hij en daarna verdiepte de man zich weer in de papieren op de tafel voor hem. De drie keken naar de regendruppels die langs de ramen omlaag gleden. Hetty stootte Hans de Kloet aan en fluisterde: „Vooruit joh ... pak je doos met lucifers ... nu of nooit!" Hans haalde de doos lucifers uit zijn zak en zei tegen de anderen: „Zeg jongens, zullen we een spelletje doen met lucifers?"

„Ja, leuk," riep Hetty en ze klapte in haar handen. De pompbediende keek niet op. „Meneer ... eh ... doet u mee met het lucifersspel?" vroeg Hetty. „Spelen ... ? In werktijd ...? Nee, dat mag niet," zei de man en hij keek schuins naar Hans de Kloet, het neefje van zijn baas. Hetty, Pieter en Hans keken elkaar teleurgesteld aan. Wat een pech! Ze konden nu natuurlijk niets anders doen dan het spel zelf wel te gaan spelen. Met tegenzin strooide Hans de lucifers op een hoek van de tafel uit, nadat hij de bediende daar eerst toestemming voor had gevraagd. De een na de ander trachtten ze een lucifer van de stapel af te trekken, zonder de andere rode houtjes te laten verschuiven. Keek de pompbediende? Nee, hij bleef rustig verder schrijven. Er reed een auto voor de pompen, de automobilist toeterde en de bediende stapte naar buiten om zijn klant te helpen.

„Het is mislukt," zuchtte Hetty. Toen de bediende terugkeerde, bleef hij bij de drie staan. „He, wat is dat voor spelletje?" mompelde hij. „Erg moeilijk hoor, meneer ... we moeten telkens een lucifer van de stapel afhalen, zonder de andere lucifers te laten verschuiven, en wie zonder fouten te maken de meeste lucifers verzameld is winnaar," legde Hetty uit. „Gek spel," zei de bediende weer, „lijkt me niet moeilijk ..." „Het is toch echt heel erg moeilijk," overdreef de slimme Hetty en meteen

ALLEEN Voor EEN

vroeg ze. „Wilt u het ook 'ns proberen?" De drie wachtten gespannen af Zou de bediende op Hetty's voorstel ingaan? „Niks hoor," mompelde de man „Mij te kinderachtig Bovendien, Ik heb wel wat beters te doen." Hij boog zich over zijn schrijfwerk. „Mijn vader speelt het zo goed, hij wint altijd," vertelde Hetty aan Hans en Pieter, die onmiddellijk haar bedoeling begrepen. als Hetty's vader het spel speelde, zou de bediende het spel misschien wel niet langer kinderachtig vinden De man keek van zijn werk op, staarde naar de stapel lucifers, schoof z'n stoel achteruit, ging vlak bij het drietal staan en verklaarde: „Goed, ik zal er een lucifer aftrekken . let goed op, de andere houtjes zullen niét verschuiven" De bediende boog zich over de houtjes, pakte tussen duim en wijsvinger voorzichtig een lucifer vast en trok. Mis! Er bewogen zeker wel vijf andere lucifers „Hm .." gromde de bediende, hij keek nijdig naar de stokjes en liep naar zijn stoel terug. In zijn rechterhand hield hij nog de lucifer vast. De drie staarden naar de hand, De bediende knakte de lucifer achteloos doormidden en wierp de twee helften op de grond. .

„Hij is het!" riep Hetty Bron en onmiddellijk sloeg zij de handen voor haar mond. De pompbedlende keek haar verrast aan. Hetty was vuurrood geworden. „Wat... wat bedoel je daarmee? Wie ben ik?" vroeg hij argwanend; „Eh- . ik bedoelde u niet meneer... ik bedoelde Hans, hij is de winnaar nou en daar om riep ik „Hij is het," bakkelde Hetty. Maar de bediende geloofde haar niet. Hij keek naar de stapel lucifers en zei „Is een van jullie de winnaar? Maar het spel is nog niet eens afgelopen."

„Jongens, het regent niet meer . gaan jullie mee?" riep Pieter van Gelder snel en hij stapte vlug naar buiten Hetty en Hans holden achter hem aan, hun vertrek leek veel op een vlucht .

Ze stapten haastig van het benzinestation weg. Hans keek nog een keer om. „De bediende staat in de deur van zijn kantoortje.. hij kijkt ons na," vertelde hij de anderen en de haast van het drietal om snel de stad te bereiken werd na deze mededeling van Hans nog groter. Toen ze uit het gezichtsveld van de pompbediende verdwenen waren, zetten ze het op een hollen.

„We gaan meteen naar meneer Veldman Tjonge, die zal opkijken," hijgde Pieter van Gelder. Hij had geen woord te veel gezegd. De sportleraar luisterde aandachtig naar het verhaal van het drietal, beet van pure opwinding almaar op de steel van zijn pijp en staarde zwijgend voor zich uit toen Pieter het verhaal beëindigd had. Zijn voorhoofd was doorgroefd door diepe denkrimpels- Hetty wipte vol ongeduld van haar ene been op het andere Waarom zei meneer Veldman niets? Ze kon zich niet langer bedwingen

„Meneer .. wat bent u nu van plan?" vroeg ze.

„Tja, wat ben Ik van plan?" mompelde meneer Veldman en daar werd het drietal niet veel wijzer van. De sportleraar zweeg nog seconden lang. Toen kuchte hij en de drie wisten, dat meneer Veldman zou gaan spreken

Gespannen keken ze hem aan

„Jongens, jullie hebben goed werk geleverd— prima werk zelfs... mogelijk hebban we de dief gevonden— mogelijk niet, misschien vergissen we ons-.." zei de leraar.

„Maar meneer, hij knakte toch de lucifer doormidden en Ik heb hem ook als de dief herkend, we kunnen ons niet vergissen... hij IS de dief!" riep Hetty.

„Natuurlijk is hij de dief," viel Hans de Kloet haar bij.

„Natuurlijk? Jongens, we hebben geen absolute zekerheid. De politie zal niemand arresteren als ze niet zeker Is van zijn schuld Die schuld moet eerst nog bewezen wordan. En wij bezitten géén bewijzen," betoogde de sportleraar.

„Die gebroken lucifer is het bewijs meneer," zei Hetty.

„Noem je dat een bewijs, Hetty .? Dacht je soms dat de commissaris een arrestatiebevel uit zou schrijven als ik zeg. De man breekt lucifers doormidden'? Nee meisje we zullen betere bewijzen moeten vinden, doorslaggevender bewijzen zogezegd.." Hij keek naar de hevig teleurgestelde gezichten van Hetty, Hans en Pieter.

„Jongens, de gebroken lucifer is weliswaar geen afdoende bewijs, maar voor ons is jullie ontdekking een spoor van grote waarde een spoor zelfs dat tot ontmaskering van de dief kan leiden," zei meneer Veldman en op slag keken de drie opgewekter

„Maar hoe moet hij worden ontmaskerd?" vroeg Hetty „Ik weet het nog niet .. ik moet erover nadenken. lang en diep nadenken . komen jullie morgen maar bij me terug," antwoordde de sportleraar. „Ik zal jullie uitlaten, ik wil zelf een wandeling maken, wandelend krijg ik dikwijls goede ideeen," mompelde meneer Veldman meer tegen zich zelf dan tegen de drie, die hij naar de deur leidde Bij de deur stopte de leraar een verse pijp, zoog met lange teugen brand in de tabak en beende daarna na een korte groet van het drietal weg

Hans, Hetty en Pieter staarden hem na Ze liepen daarna in de zelfde richting als meneer Veldman.

„Hij denkt diep na hoor.. hij kijkt almaar naar de grond," merkte Hans de Kloet op

Hij had gelijk, meneer Veldman keek op noch om, hij liep met grote passen langs de huizenrij diep in gedachten verzonken Achter hem waalerden de tabakswolken die hij uit zijn pijp zoog, uiteen. De leraar naderde een druk kruispunt, maar hij scheen het niet te merken. Voor hem lag een zebrapad; het voetgangerslicht sprong van groen naar rood. Toch liep meneer Veldman door Hetty Bron greep Hans en Pieter vast

„Meneer Veldman het stoplicht," stamelde ze Meteen begon ze te roepen. „Meneer Veldman — pas op!"

Maar haar roep kwam te laat. De drie zagen een auto naderen, ze hoorden de remmen van de auto knarsen en toen viel meneer Veldman ,, .

Ze stonden een kort moment stokstijf stil, de ogen groot van ontzetting, daarna renden ze naar het kruispunt

Wat een tegenvaller! Is nu al hun moeite tevergeefs geweest? Het ongelnk van meneer Veldman vervult hen nu met nieuwe zorg, een zorg die de diefstal op de achtergrond schuift . . .

dijes en datjes van Donald Duck

HEB JE DIE AL?

HET wonderlijke diertje dat je op deze postzegel van Joegoslavië ziet afgebeeld, „luistert" naar de naam Zeepaardje. Een paard is het echter niet —, het is een vis. Maar het zwemt niet als een vis, met de kop naar voren en de staart naar achteren. Het Zeepaardje houdt zijn kopje steeds omhoog en zijn staart wijst naar beneden. Door het snel heen en weer bewegen van de vin op zijn rug (twintig keer per seconde) beweegt hij zich rechtopstaand door het water. Als hij voor anker wil gaan, slaat hij het puntje van zijn staart om een stuk zeewier. De kop doet wel even denken aan het paard van het schaakspel. Doordat zijn snuit zo vreemd langgerekt is, kan hij zich alleen maar voeden met uiterst kleine in het water levende diertjes. Het Zeepaardje is dan ook heel moeilijk in een aquarium te houden.

Deze zegel is er een uit een serie van acht stuks, die in 1956 werd uitgegeven.

GROOTSTE ATLAS

Enige weken geleden schreven we dat men in Washington bezig was met het samenstellen van de grootste atlas die er ooit gemaakt is.

Maar we hadden het mis, want Gabriëlle in Amsterdam deelde ons per briefkaart mee dat haar vader een atlas heeft die veel en veel groter is dan het boekwerk dat wij noemden. Deze atlas, in 1922 uitgegeven in Londen en opgedragen aan Koning George V, weegt niet minder dan 9½ kg, telt 500 pagina's en vermeldt 200 000 plaatsnamen. Hij is dus 6½ kg zwaarder en telt 200 pagina's en ruim 70 000 plaatsnamen meer dan de atlas uit Washington. We zeggen er nu maar niet bij dat de atlas van Gabriëlles vader de grootste is die er bestaat.

We wachten liever de brieven over een nog grotere atlas af.

SNEEUWKLOKJE

'k Ben zo blij, myn lieve Lente,
Dat ik nu weer bloemen mag;
Koning Winter heerste duchtig,
Ik verlangde elke dag
Naar de koesterende stralen,
Naar de gouden zonneschyn,
Lieve Lente, lieve Lente,
Laat me altyd bij u zyn.
Ach, bescherm my tegen koude,
Zend vorst Winter spoedig heen
En ... breng my het maarts viooltje,
Want ik voel me zo alleen.

WOORDEN KIEZEN

Er staan hier twee rijtjes woorden. Elk woord uit het eerste rijtje vormt met een van de woorden uit het tweede rijtje een nieuw woord. Woorden als handkaas en marspaard bestaan natuurlijk niet. Probeer nu eens de goede combinatie te vinden.

blad - lach
ren - kramer
hand - kaas
spreek - aarde
mars - paard
kruid - doorn
grijns - woord
mei - schoen

ROL-HAK

GROOT nieuws voor de dames en de meisjes: op een schoenenbeurs in de Engelse hoofdstad was dé mode: schoenen met onder aan de hak een wieltje.

En waarom ook niet. Dank zij deze vernuftige uitvinding zal al het werk in de huishouding en op kantoor, ja, zelfs het middagje winkelen in de stad „op rolletjes" gaan.

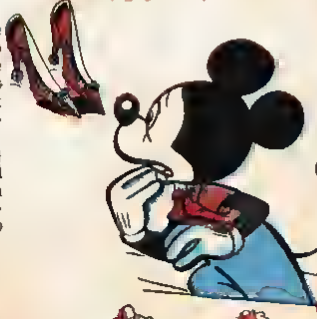

Oplossing woorden kiezen: bladaarde, renpaard, handschoen, spreekwoord, marskramer, kruidkaas, grijnslach, meidoorn.

TOM POES en het GOUDEN BOEK

GOED ZO! GIJ ZIJT WERKELIJK WALGELIJK BRAAF.
DAAROM NOG 'N LEPEL..GE LUST HET IMMERS ZO GRAAG?
BLUB
BLA!
UGL!
IK DAT LUSTEN?!
IK ZAL JULLIE ERVAN LATEN LUSTEN!
BAH!
DOE DAN TOCH IETS, TOM POES! JIJ ZIT DAAR MAAR LEKKER TE ETEN, TERWIJL IK....
BAH!
!!
?
IK KAN ER NIETS AAN DOEN, HEER OLLIE. IK VIND HET ZIELIG VOOR U MAAR...
STIL, LEZERTJES! IN JULLIE ROL BLIJVEN.
GOEDE VETTE OLI B. BAH!
MACHTIGE BEDERVER VAN DE EETLUST VAN TOET ANKH POES..
HO!
STOP!
WALGELIJK TOONBEELD VAN GEZONDHEID..
WAAR GA IK HEEN?
STA TOE DAT WIJ U VERPLAATSEN.

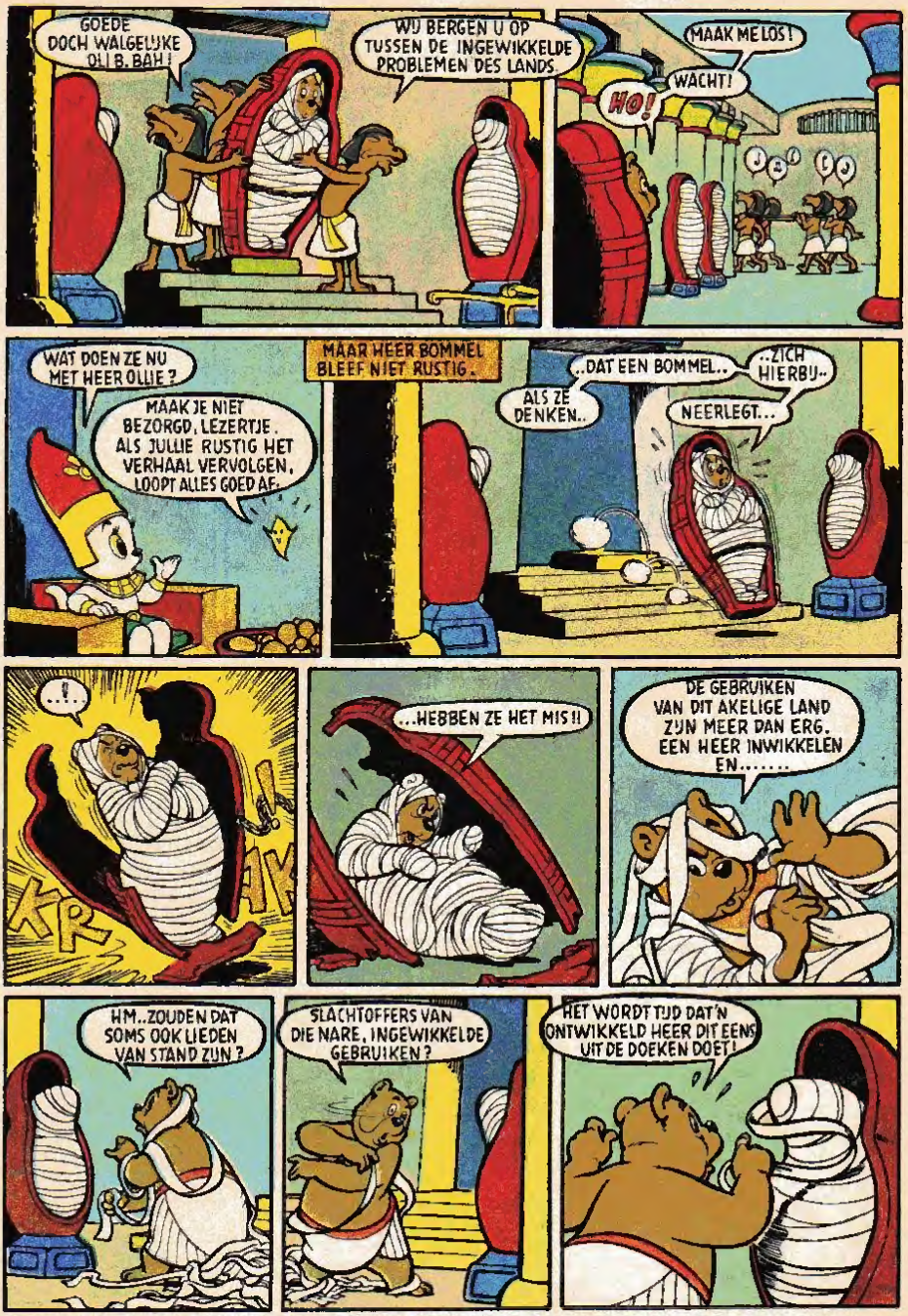
GOEDE DOCH WALGELIJKE OLLIE BAH!
WIJ BERGEN U OP TUSSEN DE INGEWIKKELDE PROBLEMEN DES LANDS
MAAK ME LOS!
WACHT!
HO!
WAT DOEN ZE NU MET HEER OLLIE?
MAAK JE NIET BEZORGD, LEZERTJE. ALS JULLIE RUSTIG HET VERHAAL VERVOLGEN, LOOPT ALLES GOED AF.
MAAR HEER BOMMEL BLEEF NIET RUSTIG.
..DAT EEN BOMMEL..
..ZICH HIERBIJ..
ALS ZE DENKEN..
NEERLEGT...
..!..
KR
AK
...HEBBEN ZE HET MIS!!
DE GEBRUIKEN VAN DIT AKELIGE LAND ZIJN MEER DAN ERG. EEN HEER INWIKKELEN EN.....
HM..ZOUDEN DAT SOMS OOK LIEDEN VAN STAND ZIJN?
SLACHTOFFERS VAN DIE NARE, INGEWIKKELDE GEBRUIKEN?
HET WORDT TIJD DAT'N ONTWIKKELD HEER DIT EENS UIT DE DOEKEN DOET!

DONALD DUCK - Een vrolijk weekblad. Uitgave: De Geïllustreerde Pers N.V. Nederland: Stadhouderskade 85, Amsterdam-Z. Postbus 497. Telefoon 020-731361. Giro 119131 (alleen voor postabonnementen à f 3.25 per 13 nummers). Prijs 35 ct., per week 25 ct. België: De Geïllustreerde Pers voor België N.V., Generaal Capiaumontstraat 24, Berchem-Antwerpen. Telefoon 396164. P.C.R. 86491. - Prijs 6 frank.
Attentie! Het is verboden dit blad op te nemen in een leesportefeuille of daaraan af te staan. 1964 Walt Disney Productions.

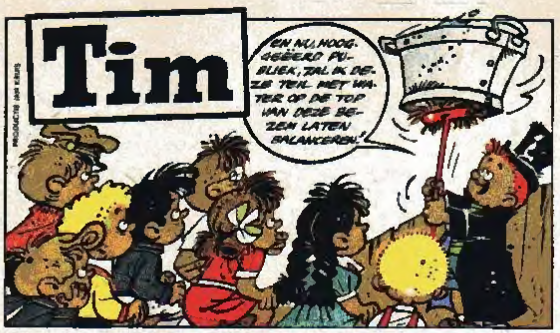
Tim
EN NU, HOOGGEËERD PUBLIEK, ZAL IK DEZE TEIL MET WATER OP DE TOP VAN DEZE BEZEM LATEN BALANCEREN!

OEI!!! DAT..!! NU..!! NEE!!!!

PLASH

EEN SCHANDAAL IS HET!
WE BREKEN DE BOEL AF!!!
GELD TERUG!!
DANK U VOOR HET WARM APPLAUS... EH.. DE VOORSTELLING IS AFGELOPEN!
WE HEBBEN NIET EENS BETAALD!?

EN BIJ DE UITGANG KRIJGT IEDEREEN TREETS VOOR NIETS...!!!!
TREETS!
HOERA!!
EEN RÀS-ARTIEST!
'N BEETJE WATER? DAAR FRIS JE VAN OP!
LEVE TIMMETJE!

MMMM!!! SMIKKEL, SMAK, SMAK!
NÈT WAT IK WILDE ZEGGEN!
CIRCUS SNEUPELBEEN
JE KUNT ER IEDEREEN VAN TRACTEREN! HET HOOGGEEERD PUBLIEK IS ER DÒL OP!

25 ct
Treets
— PINDA
— MELKCHOCOLADE